ITEM NUMBER FIGURE FIGURA FIGURA BILD-NUMMER	PART NUMBER NO. DE. PIÈCE NO. DE PIEZA CODICE TEIL-NUMMER	QUANTITY QUANTITÉ CANTIDAD QUANTITA STÜCKZAHL	REMARKS NOTES NOTAS NOTAS HINWEISE
1	476099	1	(1-17)
2	432130	1	
3	432437	2	
4	431640	2	
5	429575	1	
6	432124	1	
7	432520	1	
8	429892	1	
9	432293	1	
10	432129	1	
11	430609	1	
12	431663	1	
13	429278	1	
14	431441	1	
15	431672	1	
16	430716	1	
17	475988	1	(16-17)
18	432307	3	
19	432308	1	
20	430800	2	
21	429851	1	
22	432148	1	
23	431640	2	
24	431705	2	
25	475320	1	(25-27)
26	430694	1	
27	475326	1	
28	431689	1	
29	432875	1	
30	431022	1	
31	475167	1	(31-38)
32	427993	1	
33	427273	1	
34	431003	1	
35	431702	1	
36	427278	1	
37	429946	1	
38	433006	1	
39	430925	1	
40	431690	3	
41	431658	1	
42	431650	9	
43	429776	6	
44	428746	2	
45	475168	1	(46-49)
46	428335	1	
47	431703	1	
48	427690	1	
49	431369	1	
50	475190	1	(50-53)
51	433034	1	
52	432536	2	
53	431408	1	
54	429548	2	
55	429546	1	
56	475427	1	
57	471656	1	
58	431655	8	
59	430184	1	
60	432119	1	
61	475322	1	
62	429702	1	
63	431706	4	
64	431691	4	
65	431445	1	
66	430196-8	1	
67	432151	1	
68	432124	3	
69	430684	1	
70	433095	1	
71	433096	1	
72	433104	1	
73	430835	1	
74	476007	1	
75	430993	1	
76	431683	1	
77	431686	2	
78	430992	2	
79	474945	1	

ITEM NUMBER FIGURE FIGURA FIGURA BILD-NUMMER	PART NUMBER NO. DE PIÈCE NO. DE PIEZA CODICE TEIL-NUMBER	QUANTITY QUANTITÉ CANTIDAD QUANTITA STÜCKZAHL	REMARKS NOTES NOTAS NOTAS HINWEISE
80	430990	1	
81	474958	1	
82	430231	1	
83	430228	1	
84	430229	1	
85	475157	1	(85-94)
86	431359	1	
87	430385	1	
88	431699	1	
89	474932	1	
90	430880	1	
91	431221	1	
92	475156	1	
93	430227	1	
94	474959	1	
95	430190	1	
96	431669	1	
97	431596	1	
98	431642	3	
99	430848	1	
100	474455	1	
	475081	1	(W)
101	430743	1	
102	429956	1	(W)
103	430798	1	
			(W)
104	475503	1	(105-107)
	475624	1	(105-107) (W)
105	432434	4	
	431195	3	(W)
106	432443	1	
	431200	1	(W)
107	475454	1	
	432740	1	(W)
108	432799	1	
109	475782	1	(110-132) (S)
110	475760	1	(110-115)
111	432613	1	
112	431636	1	
113	425672	1	
114	432896	1	
115	432930	3	
116	432912	1	
117	432650	1	
118	432913	1	
119	432645	1	
120	432648	1	
121	432647	1	
122	432646	1	
123	433025	1	
124	432931	2	
125	432932	2	
126	432657	2	
127	432914	1	
128	433029	1	
129	432836	1	(A, C)
	432835	1	(D)
130	432913	1	
131	431688	1	
132	314936	1	
133	432958	1	(R)
134	430191	1	
135	433067	6	
136	429266	1	
137	432928	2	
138	432686	1	
139	433109	1	
140	433036	2	
141	431685	3	
142	431684	1	
143	430203	1	
144	429650	1	
145	430202	1	
146	431705	2	
147	430887	1	
148	430840	1	
149	430399	1	
150	473935	1	
151	431092	2	

ITEM NUMBER FIGURE FIGURA FIGURA BILD-NUMMER	PART NUMBER NO. DE PIÈCE NO. DE PIEZA CODICE TEIL-NUMMER	QUANTITY QUANTITÉ CANTIDAD QUANTITA STÜCKZAHL	REMARKS NOTES NOTAS NOTAS HINWEISE
152	430327	1	
153	430830	1	
154	433119	2	
155	431174-8	1	
156	475548	1	(H)
	475716	1	(F)
157	431687	2	
158	474604	1	
159	430713	1	
160	431167	1	
161	431657	2	
162	430192	1	
163	427888	1	
164	431653	4	
165	431688	4	
166	475958	1	(166-169)
167	433023	1	
168	432306	1	
169	432523	2	
170	431537	1	
171	431268	1	
172	431271	1	
173	430545	2	
174	431534	1	
175	431078	3	
176	431155	1	
177	433060	1	
178	475909	1	(179-180)
	475765	1	(A, B)
179	430282	1	
180	432817	1	
181	432827	1	(A, C, D)
	432828	1	(B)
	432856	1	(E)
	432848	1	(F)
182	475491	1	
183	474768	1	(184-216) Tillotson
	475615	1	(217-247) Walbro
184	475422	1	(185-189)
185	427951	1	
186	427952	1	
187	427953	1	
188	427944	1	
189	427948	1	
190	425449	1	
191	430628	1	
192	430629	1	
193	430636	1	
194	474564	1	
195	430631	1	
196	427947	1	
197	474768	1	
198	430638	1	
199	430637	1	
200	427955	8	
201	427939	1	
202	427957	1	
203	427947	1	
204	432410	1	
205	430630	1	
206	474634	1	
207	430874	1	
208	428452	1	
209	425450	1	
210	430650	1	
211	427954	1	
212	427962	1	
213	426145	4	
214	427956	1	
215	427943	1	
216	427942	1	
217	475569	1	(218-230)
218	431164	1	
219	431165	1	
220	430761	1	
221	430750	2	
222	432582	1	

ITEM NUMBER FIGURE FIGURA FIGURA BILD-NUMMER	PART NUMBER NO. DE PIÈCE NO. DE PIEZA CODICE TEIL-NUMBER	QUANTITY QUANTITÉ CANTIDAD QUANTITA STÜCKZAHL	REMARKS NOTES NOTAS NOTAS HINWEISE
223	430886	1	
224	430752	1	
225	430753	1	
226	430755	1	
227	430756	1	
228	430759	1	
229	430757	1	
230	430764	1	
231	430768	6	
232	430747	1	
233	474625	1	
234	430762	1	
235	430765	1	
236	474624	1	
237	430768	6	
238	430850	2	
239	430849	1	
240	474623	1	
241	432788	1	
242	430751	4	
243	431758	1	
244	430766	1	
245	430769	3	
246	476622	1	
247	475594	1	
248	475623	1	(248-249)
249	430320	1	
250	430691	1	
	432916	1	(B)
251	475335	1	(252-254)
252	431717	2	
253	431678	2	
254	431689	2	
255	432404	1	
	432850	1	(A)

INDEX A - FRENCH/FRANÇAIS
INDICE B - GERMAN
INDICE DEUTSCH
INDICES

C - ENGLISH/FRENCH
ENGLAIS/FRANÇAIS
D - ENGLISH

E - SPANISH
ESPAÑOL
F - ITALIAN
ITALIANO

FARMSAW II/R/G/S/W

TILLOTSON

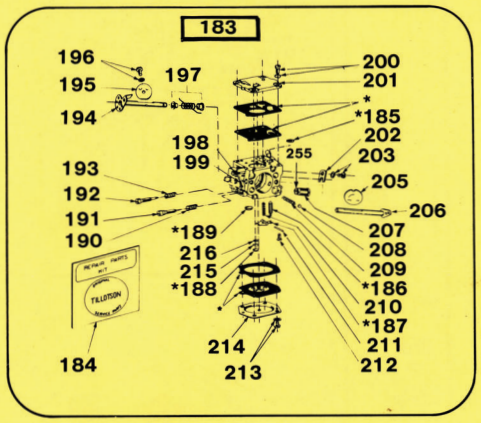

WALBRO

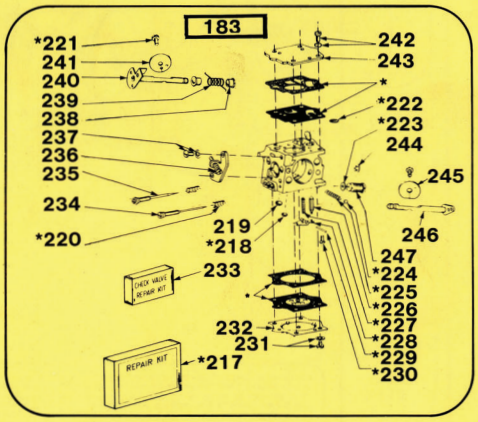

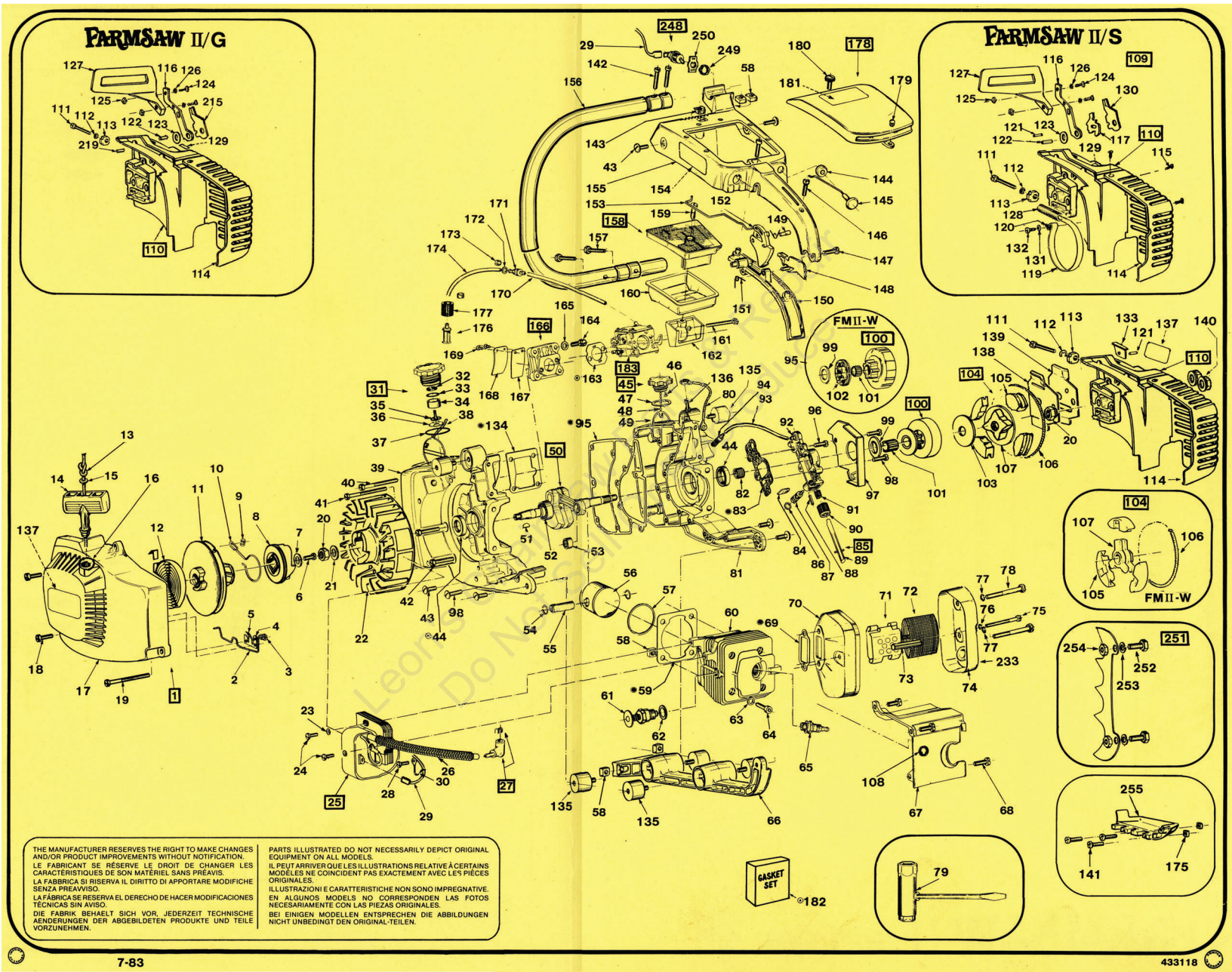

THE MANUFACTURER RESERVES THE RIGHT TO MAKE CHANGES AND/OR PRODUCT IMPROVEMENTS WITHOUT NOTIFICATION.
LE FABRICANT SE RÉSERVE LE DROIT DE CHANGER LES CARACTÉRISTIQUES DE SON MATÉRIEL SANS PRÉAVIS.
LA FABBRICA SI RISERVA IL DIRITTO DI APPORTARE MODIFICHE SENZA PREAVVISO.
LA FÁBRICA SE RESERVA EL DERECHO DE HACER MODIFICACIONES TÉCNICAS SIN AVISO.
DIE FABRIK BEHAELT SICH VOR, JEDERZEIT TECHNISCHE AENDERUNGEN DER ABGEBILDETEN PRODUKTE UND TEILE VORZUNEHMEN.

PARTS ILLUSTRATED DO NOT NECESSARILY DEPICT ORIGINAL EQUIPMENT ON ALL MODELS.
IL PEUT ARRIVER QUE LES ILLUSTRATIONS RELATIVE À CERTAINS MODÈLES NE COÏNCIDENT PAS EXACTEMENT AVEC LES PIÈCES ORIGINALES.
ILLUSTRAZIONI E CARATTERISTICHE NON SONO IMPREGNATIVE.
EN ALGUNOS MODELS NO CORRESPONDEN LAS FOTOS NECESARIAMENTE CON LAS PIEZAS ORIGINALES.
BEI EINIGEN MODELLEN ENTSPRECHEN DIE ABBILDUNGEN NICHT UNBEDINGT DEN ORIGINAL-TEILEN.